GUIDE D'INSTALLATION

Panneaux acoustiques architecturaux

Installation murale et au plafond

Pour nos modèles

Saint-Charles
Saint-Charles Cintré
Mont-Royal
Frontenac
Percé
Petit-Champlain
Papineau
Laurier
La Fontaine
Sherbrooke
Saint-Laurent
Sainte-Catherine
Saint-Paul

À lire avant de commencer

Une installation réussie commence avant la pose du premier panneau. La marchandise, les conditions du bâtiment, la surface d'installation et la disposition des panneaux doivent être vérifiées avant toute coupe ou fixation. Veuillez lire ce document au complet avant le début des travaux et vous assurer que les plans, devis, dessins d'atelier et fiches techniques applicables au projet sont disponibles. Si les conditions observées sur le chantier diffèrent de celles prévues aux documents du projet ou aux présentes instructions, la situation doit être corrigée ou clarifiée avant de poursuivre.

1. Réception, entreposage et préparation

Inspection de la commande

À la réception de la commande, vérifiez que les quantités, dimensions, modèles, couleurs, finis et accessoires correspondent aux documents du projet. Examinez également l'état des emballages. Si un colis présente des signes d'impact, d'écrasement ou d'exposition à l'eau, photographiez-le avant son ouverture et inspectez soigneusement les produits qu'il contient. Tout panneau présentant une anomalie ou un dommage visible doit être mis de côté. Ne coupez pas et n'installez pas un produit présentant un défaut apparent avant d'avoir communiqué avec Boreart. Les dommages constatés doivent être documentés et signalés conformément aux modalités de réclamation et à la garantie Boreart applicables au projet.

Entreposage

Les panneaux doivent être conservés à l'intérieur du bâtiment, dans un endroit propre et sec. Entreposez-les à plat et au-dessus du sol, sur une base rigide, stable et de niveau permettant de soutenir correctement l'ensemble de leur surface. Une mauvaise méthode d'entreposage peut entraîner une déformation des panneaux.

La zone utilisée pour l'entreposage doit présenter les conditions suivantes :
Température : 10°C à 30°C (50°F à 86°F)
Humidité relative : 25 % à 55%

Évitez l'exposition directe et prolongée au soleil ainsi que la proximité immédiate d'une source de chaleur. Protégez les produits contre l'eau, la condensation, la poussière excessive et les contaminants présents sur le chantier. Lors de la manutention, portez une attention particulière aux coins, aux chants, aux surfaces décoratives et aux composantes acoustiques.

Stabilisation avant l'installation
Avant l'installation, laissez les panneaux s'adapter aux conditions du bâtiment pendant une période minimale de 72 heures. Au début de cette période, retirez l'emballage plastique afin de permettre aux matériaux de s'équilibrer avec l'environnement intérieur. Les conditions présentes pendant cette période devraient être représentatives de celles qui seront maintenues dans le bâtiment une fois celui-ci occupé. Un changement important de température ou d'humidité entre entreposage, l'installation et l'utilisation normale du bâtiment peut provoquer des mouvements dans les matériaux à base de bois.

Apparence des matériaux
Le bois et certains finis décoratifs présentent naturellement des différences de teinte, de grain, de veinage et de texture. Avant l'installation, ouvrez plusieurs emballages et comparez les panneaux entre eux. Déterminez leur ordre et leur orientation de manière à répartir harmonieusement les variations sur l'ensemble de la surface.

Quantité supplémentaire
Prévoyez un minimum de 3% de matériel supplémentaire afin de tenir compte des coupes, ajustements et pertes normales d'installation. Pour un projet comportant plusieurs ouvertures, angles ou coupes particulières, une quantité supérieure peut être nécessaire. Il est également recommandé de conserver quelques pièces provenant du lot original pour d'éventuelles réparations. Une commande produite ultérieurement peut présenter certaines différences visuelles par rapport au lot initial.

2. Conditions requises avant l'installation

L'installation doit être réalisée dans un bâtiment fermé et protégé des intempéries. Avant de commencer les travaux, les portes et fenêtres extérieures doivent être installées. Les travaux produisant beaucoup d'humidité, notamment les travaux de béton, plâtre et céramique, doivent être terminés et suffisamment secs. Lorsque le contrôle des conditions intérieures dépend du système de chauffage, ventilation et climatisation, celui-ci doit être en fonction avant l'installation et demeurer opérationnel par la suite.

Les conditions suivantes doivent être maintenues :
Température : 10°C à 30°C (50°F à 86°F)
Humidité relative : 25 % à 55%

Au cours de la vie utile du produit, l'écart d'humidité relative ne devrait pas dépasser 30 points de pourcentage.

Propreté du chantier
Les travaux générant de grandes quantités de poussière devraient être complétés avant l'installation. Les conduits, entrées et retours d'air doivent être suffisamment propres pour éviter que le système de ventilation redistribue les poussières de construction sur les panneaux. Les filtres du système CVC doivent également être entretenus

adéquatement. Si d'autres travaux doivent se poursuivre après l'installation, protégez les panneaux jusqu'à la fin du chantier.

3. Outils et sécurité

Selon l'installation à réaliser, prévoyez notamment une perceuse-visseuse, un ruban à mesurer, une équerre, un niveau laser, une scie plongeante avec rail, un outil oscillant, un système d'aspiration et les équipements de protection individuelle nécessaires.

Pour les opérations nécessitant une coupe de finition, une lame comportant au moins 80 dents est recommandée lorsque ce type de lame convient au matériau travaillé.

Poussière d'usinage

Le sciage, le perçage, le ponçage et l'usinage des matériaux contenant du bois peuvent produire des poussières fines. Lorsque possible, raccordez les outils à un système permettant de capter les particules directement à la source. Portez une protection oculaire et utilisez une protection respiratoire adaptée lorsque les opérations génèrent des poussières en suspension. La poussière de bois peut irriter les yeux, la peau et les voies respiratoires et comporte des risques reconnus pour la santé lors d'expositions professionnelles. En cas d'irritation des yeux ou de la peau causée par les poussières, rincez la zone touchée avec de l'eau pendant au moins 15 minutes. Consultez les fiches de données de sécurité applicables aux matériaux et respectez les recommandations des fabricants des outils utilisés.

4. Planification de l'installation

Mesurer avant de commencer

Mesurez la largeur et la hauteur réelles du mur ou du plafond à plusieurs endroits. Ne présumez pas qu'un plancher, un plafond ou un mur adjacent est parfaitement droit, de niveau ou d'aplomb. Les dimensions relevées sur le chantier doivent être utilisées pour établir la disposition finale. Consultez les plans et dessins d'atelier lorsqu'ils sont disponibles et comparez-les aux conditions réelles avant de procéder aux premières coupes.

Déterminer le sens des panneaux

Confirmez l'orientation prévue : verticale ou horizontale au mur, ou selon l'axe défini pour une installation au plafond. Déterminez ensuite le point de départ, la position des joints, la disposition des panneaux complets et la largeur des pièces qui devront être coupées aux extrémités. Lorsque la dimension de la surface ne correspond pas à un nombre entier de panneaux, planifiez les coupes avant de commencer afin d'obtenir une composition visuellement équilibrée.

Établir une ligne de référence

Utilisez un niveau laser pour créer une référence indépendante des surfaces existantes. Cette ligne servira à positionner le premier panneau et à contrôler l'alignement au fur et à mesure de la pose. Pour un plafond, établissez un axe longitudinal ou transversal permettant de conserver la même orientation sur toute la surface.

Identifier les obstacles

Avant l'installation, localisez les portes, fenêtres, coins, prises, interrupteurs, luminaires, diffuseurs, retours d'air, détecteurs, gicleurs et autres équipements qui traverseront ou interrompront les panneaux. Planifiez leur position avant de déterminer définitivement la disposition des joints et des coupes.

Vérifier le support

Le mur, le plafond ou la sous-structure doit être suffisamment droit, stable et résistant pour recevoir les panneaux. Localisez les montants, fourrures ou autres éléments destinés à recevoir les fixations. Identifiez également les

conduites, fils électriques et services dissimulés avant tout perçage. Les défauts importants de planéité ou d'aplomb doivent être corrigés avant l'installation. Pour les panneaux de grandes dimensions, une manipulation et une installation par au moins deux personnes sont recommandées.

5. Installations des panneaux

Présenter le premier panneau

Placez le premier panneau à sa position prévue sans le fixer immédiatement. Vérifiez son orientation et son alignement par rapport à la ligne laser. Au mur, contrôlez son niveau ou son aplomb selon le sens d'installation. Au plafond, vérifiez son alignement avec l'axe de référence. Confirmez également la position de la moulure de départ ou de finition lorsqu'une moulure est prévue. Si le panneau doit être coupé, prenez la mesure directement sur le chantier et effectuez l'ajustement avant la fixation.

Fixer le premier panneau

Positionnez le panneau contre son support et maintenez-le dans sa position définitive. Installez les fixations dans les zones prévues par le système Boreart. Les vis doivent pénétrer dans un support capable de reprendre adéquatement les charges. Ne serrez pas excessivement les vis au point de déformer ou d'endommager le panneau.

Installer les panneaux suivants

Présentez le panneau suivant et placez-le contre le panneau déjà installé selon le détail de jonction prévu. Avant de compléter la fixation, vérifiez les rainures, lignes ou autres éléments du motif demeurent correctement alignés. Contrôlez régulièrement l'installation avec le laser plutôt que de vous fier uniquement au panneau précédent. Si un écart apparaît, déterminez-en la cause avant de poursuivre. Évitez de répartir progressivement une erreur d'alignement sur plusieurs panneaux. Fixez ensuite le panneau et répétez la procédure.

Installation murale

1ère option : Pour une installation verticale, établissez l'aplomb du premier panneau et conservez cette référence pendant toute la progression. Pour une installation horizontale, établissez une ligne de niveau correspondant à la première rangée et vérifiez régulièrement la hauteur pendant la pose. Lorsque plusieurs rangées sont nécessaires, planifiez la position des joints avant de commencer afin d'obtenir le résultat prévu aux plans ou aux dessins d'atelier. Les panneaux ne doivent pas être forcés pour épouser une irrégularité importante du support.

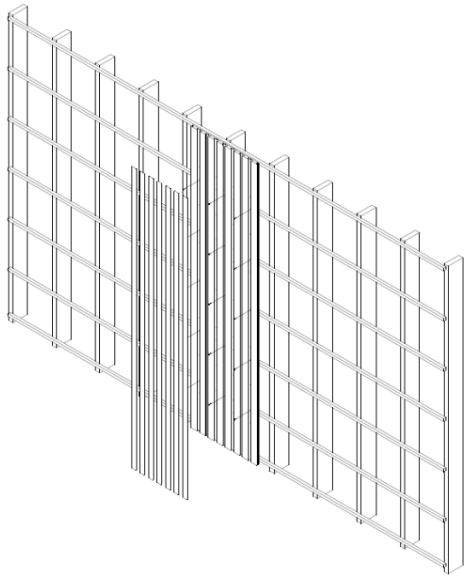

2e option : Positionner les panneaux contre le mur, en les alignant les uns à la suite des autres, selon le schéma d'installation. Fixer les panneaux au mur à l'aide des clés françaises de fixation, préalablement installées sur les panneaux. Insérer les clés françaises dans les supports muraux prévus à cet effet, en s'assurant qu'elles sont correctement engagées et que les panneaux sont solidement maintenus. Vérifier l'alignement des panneaux ainsi que la solidité de l'ensemble avant de terminer l'installation.

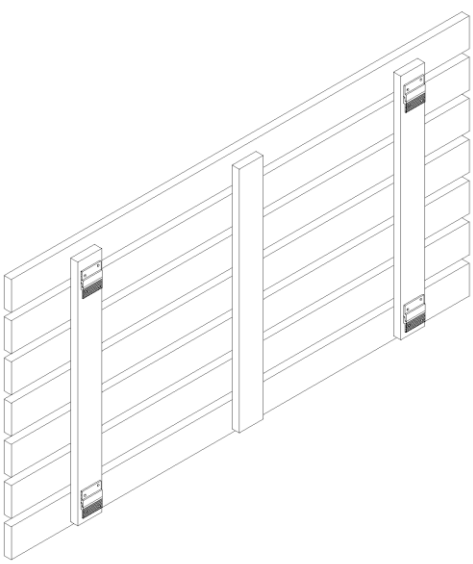

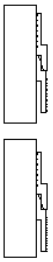

Installation au plafond

1ère option : Avant de lever le premier panneau, identifiez clairement les éléments ou la sous-structure destinés à recevoir les fixations. Projetez au laser l'axe de départ et vérifiez la disposition complète de la première rangée. Levez le panneau et maintenez-le complètement contre le support pendant l'installation des premières fixations. Pour les panneaux de grandes dimensions. Prévoyez au moins deux personnes ou un équipement de levage approprié. Installez toutes les fixations prescrites avant de retirer le support temporaire ou de relâcher complètement le panneau. Poursuivez panneau par panneau en contrôlant l'alignement dans les deux directions.

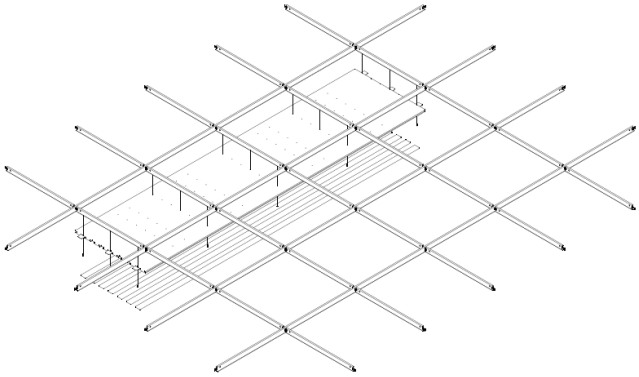

2e option : Positionner les panneaux selon le schéma d'installation. Aligner les panneaux entre eux en s'assurant que les joints et les profilés s'emboîtent correctement. Fixer les panneaux à l'aide des attaches prévues, en insérant les fixations dans les profilés de jonction. S'assurer que chaque panneau est bien retenu et que l'ensemble est stable. Pour

une installation adéquate, respecter l'espacement et l'alignement illustrés au schéma. Vérifier que toutes les fixations sont solidement en place avant de poursuivre l'installation.

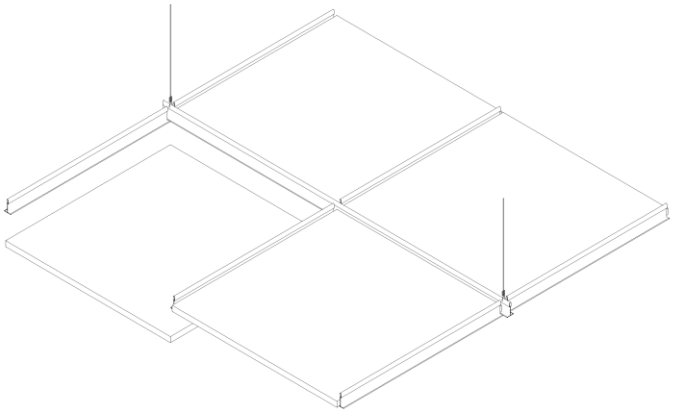

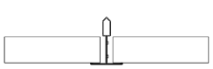

Panneau déposé à rive
droite
15/16" HD

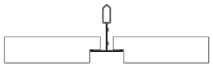

Panneau déposé à rive
abaissée
15/16" HD

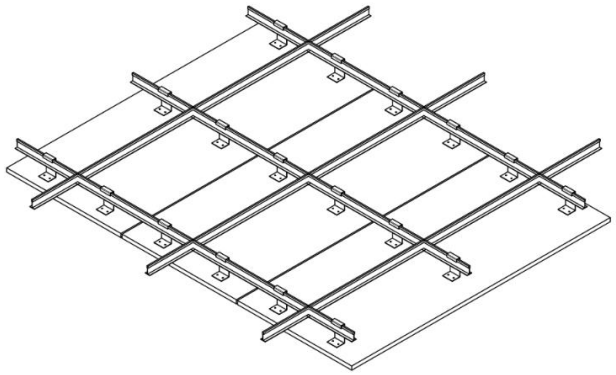

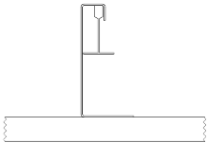

Support en C
15/16" HD
*Doit être accroché sur les tés HD principaux

3e option : Positionner les panneaux horizontalement, en les alignant les uns au-dessus des autres. Les barres oméga étant déjà installées sur les panneaux, aligner celles-ci avec les points de fixation prévus sur la structure. Fixer les panneaux à l'aide des attaches prévues, en s'assurant que les barres oméga sont solidement maintenues. Vérifier l'alignement des panneaux ainsi que la solidité des fixations afin d'assurer la stabilité de l'ensemble.

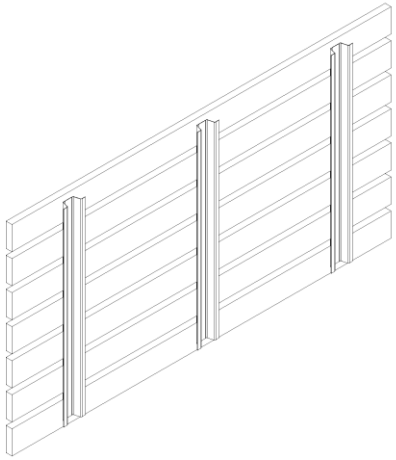

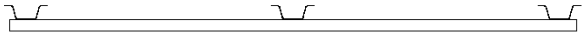

Terminer un mur ou une rangée

Avant de couper le dernier panneau, mesurez l'espace restant en haut, au centre et en bas pour un mur, ou à plusieurs endroits pour un plafond. Tenez compte de la moulure, du joint ou du détail de finition prévu avant de déterminer la largeur finale. Reportez la mesure sur le panneau, effectuez la coupe et présentez la pièce avant sa fixation définitive. Lorsque possible, évitez de terminer une surface avec une bande de matériau inutilement étroite. Cette situation devrait être anticipée lors de la planification initiale.

Moulures et terminaisons

Les moulures de départ et de finition doivent être installées selon le détail correspondant au système Boreart. Elles peuvent notamment servir à traiter une extrémité de mur, une rencontre avec une surface adjacente ou un chant coupé qui demeure visible. Avant de couper le dernier panneau, tenez toujours compte de l'espace nécessaire à la moulure.

Coins intérieurs et extérieurs

Planifiez les coins avant de commencer la surface adjacente. Pour un coin intérieur, mesurez la distance réelle jusqu'au point de rencontre et tenez compte du détail de finition prévu. Pour un coin extérieur, assurez-vous que les chants visibles sont traités conformément au détail Boreart et que les deux surfaces demeurent correctement alignées. Les détails définitifs de coin intérieur et extérieur doivent être montrés dans les dessins techniques du système.

6. Coupes, ouvertures et ajustements

Coupe d'un panneau

Avant toute coupe, vérifiez les dimensions directement sur la surface d'installation. Déposez le panneau sur une base propre, plane et suffisamment grande pour le soutenir correctement. Lorsque le fini risque de s'écailler, appliquez du ruban de masquage sur la ligne de coupe. Pour les coupes droites, utilisez une scie plongeante avec rail et une lame de finition adaptée au matériau. Une lame d'au moins 80 dents peut être utilisée lorsqu'elle convient au produit. L'orientation du panneau pendant la coupe doit être choisie en fonction de la lame et de l'outil afin de réduire les risques d'éclatement de la face visible. Pour les ouvertures de petite dimension ou les formes complexes, un outil oscillant peut être utilisé.

Prises, interrupteurs et autres ouvertures

Reportez précisément les dimensions et l'emplacement de l'ouverture sur le panneau. Vérifiez la position avec les dimensions réelles du chantier avant de couper. Conservez suffisamment de matériau autour de l'ouverture pour maintenir l'intégrité du panneau. Lorsqu'une ouverture interfère avec une zone de fixation, prévoyez un support supplémentaire ou une méthode adaptée avant l'installation.

7. Coordination avec les systèmes du bâtiment

Les équipements mécaniques, électriques et de protection incendie doivent être coordonnés avec la disposition des panneaux avant l'installation. Les appareils qui nécessitent un support ne doivent pas transférer leur poids au panneau architectural. Ils doivent être fixés à la structure ou au système prévu par leur fabricant.

Éclairage

Une ouverture peut être pratiquée dans un panneau pour intégrer un luminaire lorsque la conception le permet. Toutefois, le poids du luminaire doit être repris par son propre système de fixation lorsque celui-ci exige un support indépendant.

Ventilation

Les diffuseurs et retours d'air doivent être coordonnés avec l'épaisseur et le relief de la surface architecturale. Évitez qu'un courant d'air chaud ou froid soit continuellement dirigé sur les éléments de bois. Lorsqu'un diffuseur traverse le revêtement, sa face devrait arriver au niveau des éléments en bois ou au-delà de ceux-ci, afin que le débit d'air puisse se dégager correctement.

Protection incendie

L'installation des panneaux ne doit pas nuire au fonctionnement des systèmes de protection incendie. Le relief ou la géométrie d'une surface architecturale peut influencer la circulation de la chaleur ou la distribution de l'eau autour d'un gicleur. L'emplacement des gicleurs doit donc être coordonné avec la surface finale. Toute modification du système doit être validée par le professionnel responsable et respecter les codes et normes applicables, notamment NFPA 13 lorsqu'elle s'applique au projet. Les valves, boîtes de jonction et autres équipements qui doivent demeurer accessibles pour l'inspection ou l'entretien ne doivent pas être condamnés derrière une installation permanente.

8. Applications particulières

Certaines configurations peuvent nécessiter une méthode ou une validation supplémentaire, notamment les surfaces inclinées, les installations courbes, les conditions sismiques, les supports non conventionnels ou les situations comportant des charges particulières. Dans ce cas, la méthode de fixation doit être adaptée aux conditions réelles du projet. Lorsque la réglementation, la structure ou la nature de l'installation l'exige, faites valider la solution par le professionnel responsable avant de commencer les travaux. Les limites de charge, les méthodes de fixation particulières et les autres valeurs techniques doivent provenir des spécifications Boreart applicables au système concerné.

9. Nettoyage, entretien et protection

Après l'installation, retirez délicatement les poussières et résidus produits pendant les travaux. Pour l'entretien courant, utilisez un aspirateur muni d'un accessoire doux ou un chiffon blanc, propre, doux et sec. Lorsqu'un nettoyage supplémentaire est nécessaire, utilisez un chiffon légèrement humide accompagné d'un produit à pH neutre compatible avec le fini. Testez toujours le produit dans une zone peu visible avant de traiter une grande surface. Évitez les produits abrasifs, les solvants agressifs et les quantités excessives d'eau. Lorsque d'autres travaux doivent se poursuivre après l'installation, protégez les panneaux contre les impacts, la poussière, les liquides et les dommages pouvant être causés par les autres intervenants.

10. Garantie, responsabilités et documentation

Les panneaux couverts par ce guide sont destinés à des applications intérieures, au mur et au plafond, sauf indication contraire dans la documentation spécifique au produit. L'installateur doit vérifier que les dimensions, le support, les fixations, les conditions ambiantes et les autres conditions du chantier permettent une installation conforme avant de commencer les travaux.

Produit présentant une anomalie

Un panneau présentant un défaut visible ne doit pas être installé. Si un problème est découvert après le début des travaux, cessez d'utiliser les produits concernés et documentez la situation. Conservez le numéro de commande, l'identification du produit et du lot lorsqu'elle est disponible, les dates de réception et d'installation ainsi que des photographies générales et rapprochées. Les pièces faisant l'objet d'une réclamation doivent être conservées lorsqu'une inspection peut être nécessaire.

Conditions pouvant affecter la garantie

L'évaluation d'une réclamation peut notamment tenir compte des conditions d'entreposage, de la manutention, de l'exposition à l'eau, de la température et de l'humidité, du support, des fixations utilisées, de la méthode d'installation, des modifications effectuées sur le produit et des dommages pouvant avoir été causés par d'autres intervenants. Les conditions définitives de couverture, les délais de réclamations et les recours applicables sont ceux indiqués dans la garantie limitée Boreart et les conditions générales de vente.

Responsabilités professionnelles

Le présent guide fournit les instructions générales relatives à l'installation des produits Boreart. Il ne remplace pas les plans, devis, exigences réglementaires ou documents préparés par les professionnels du projet. Les questions concernant la structure, les systèmes mécaniques ou électriques, les systèmes de protection incendie ou tout autre élément relevant d'une discipline professionnelle doivent être validées par le professionnel responsable lorsque requis.

Document à jour

Les produits et méthodes d'installation peuvent évoluer. Avant de commencer les travaux, assurez-vous d'utiliser la version la plus récente du guide d'installation, de la fiche technique, des détails de fixation et des dessins d'atelier applicables au produit.