Boreart Série Saint-Laurent

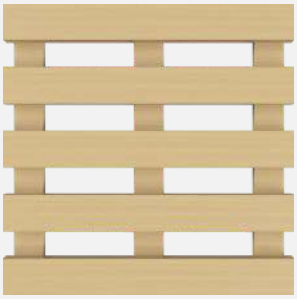

Alliant performance acoustique et design architectural, la Série Saint-Laurent offre des panneaux insonorisants haut de gamme conçus pour les murs et plafonds intérieurs. Grâce à leur capacité d'absorption sonore, ils éliminent la réverbération et assurent un confort acoustique optimal. Faciles à installer et sans vis apparente, ces panneaux sont composés d'un placage de mélamine, laminé sur un MDF ou un aggloméré, pour un fini élégant et durable.

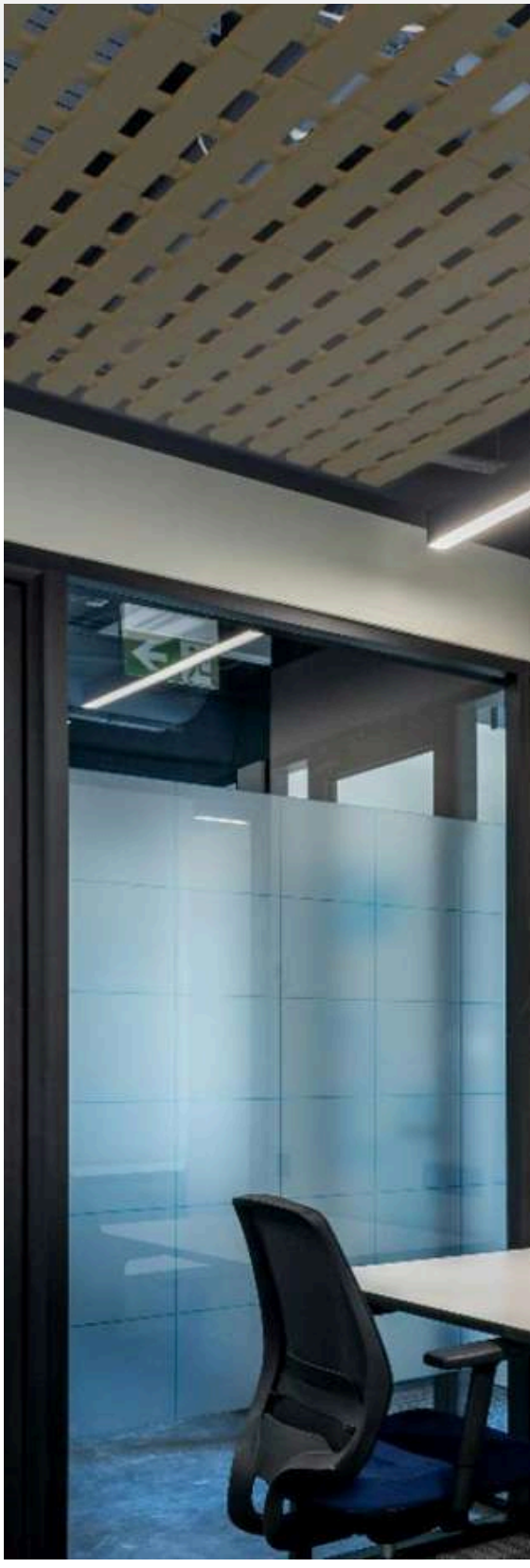

CARACTÉRISTIQUES

Taille nominale du panneau	24" x 24" 24" x 48" 24" x 96"
Matériau du panneau	MDF naturel ou noir Disponible sur demande en MDF résistant au feu (FR) et en MDF résistant à l'humidité (MR)
Taille et espacement des motifs	Taille standard unique, voir dessin page 2. Possibilité de taille et espacement sur mesure.
Mélamines	Cinq (5) mélamines standards, Naturel, Brume, Ambré, Torréfié et Charbon - autres mélamines disponibles sur demande
Matériau acoustique	Feutre de polyester et de plastique recyclé - 3.5 mm à 25.4 mm - 33 choix de couleurs. Voir page 3. Coefficient de réduction du bruit (CRB) allant de 0.70 à 0.85.
Résistance au feu	ASTM E-84 - Classe A | Classe 1 Indice de propagation de flamme = 0-25 Indice de production de fumée = 450 max de SFA
Environnement	Fabriqué à partir de matériaux faits à 100 % de bois recyclé préconsommation, certifié FSC et faisant l'objet d'une exemption de SFA (sans formaldéhyde ajouté)*
Utilisation	Intérieur; résidentiel, commercial et institutionnel
Installation	Panneaux rigides et installation facile Installation vertical ou horizontal Pour murs et plafonds intérieurs
Autres	Propriétés acoustiques performantes offrant une excellente réduction du son

*Les caractéristiques relatives au bois recyclé préconsommation, à la certification FSC et à l'exemption de SFA varient selon les matériaux utilisés. Pour plus d'informations sur un matériau en particulier, veuillez communiquer avec nous.

info@boreart.ca | 450 344-0505

PANNEAU SAINT-LAURENT AVEC COTATIONS

24" x 24"

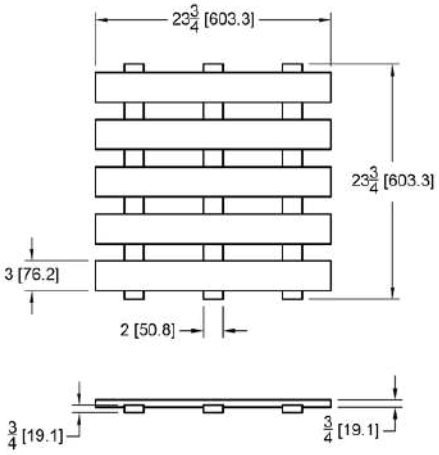

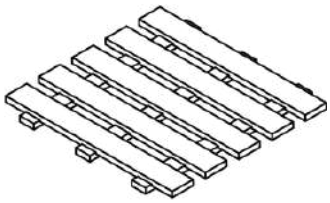

		24" x 24"
Panneau Saint-Laurent	**Poids approximatif**	9.64 lbs
	Superficie	4 pi²
Matériau acoustique Feutre - résistant au feu	**Taille**	24" x 24"
	Épaisseur	3.5 mm 9.5 mm 12.7 mm 25.4 mm

24" x 48"

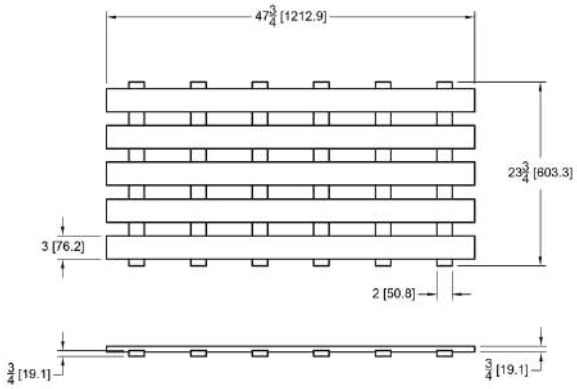

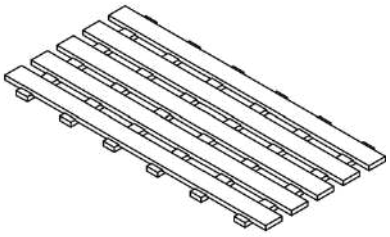

		24" x 48"
Panneau Saint-Laurent	**Poids approximatif**	19.36 lbs
	Superficie	8 pi²
Matériau acoustique Feutre - résistant au feu	**Taille**	24" x 48"
	Épaisseur	3.5 mm 9.5 mm 12.7 mm 25.4 mm

info@boreart.ca | 450 344-0505

24" x 96"

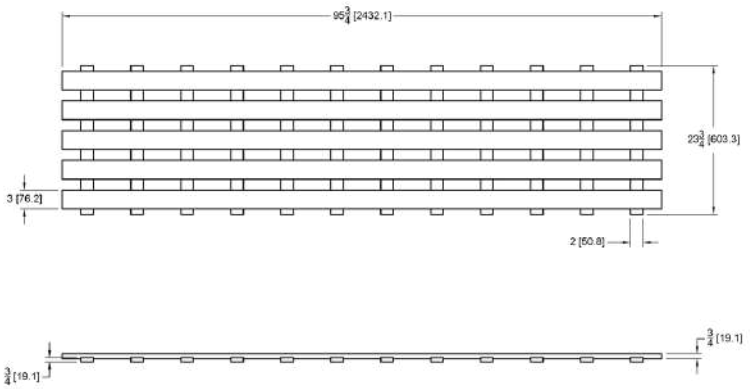

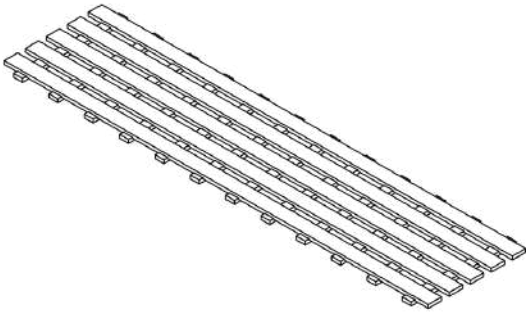

		24" x 96"
Panneau Saint-Laurent	**Poids approximatif**	38.80 lbs
	Superficie	12 pi^2
Matériau acoustique Feutre - résistant au feu	**Taille**	24" x 96"
	Épaisseur	3.5 mm 9.5 mm 12.7 mm 25.4 mm

Pour plus de détails sur l'installation, veuillez consulter le guide d'installation de la Série Saint-Laurent de Boreart sur le site web www.boreart.ca.

MÉLAMINES



01 Naturel



02 Brume



03 Ambré



04 Torréfié



05 Charbon

*Veuillez noter que les couleurs présentées peuvent légèrement différer des couleurs réelles en raison des variations de rendu d'affichage. Pour plus de détails, veuillez contacter Boreart.

RÉSULTATS ACOUSTIQUES

Les panneaux de la Série Saint-Laurent de Boreart sont conçus pour réduire les bruits ambiants lorsqu'un feutre y est apposé à l'arrière. Coefficient de réduction du bruit (CRB) pouvant atteindre 0.70 à 0.85.

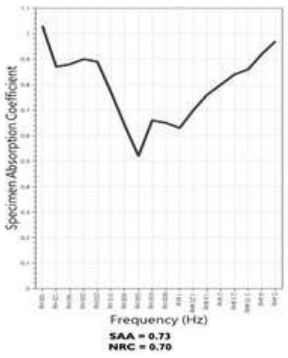

1/3 Octave Center Frequency (Hz)	Total Absorption (m^2)	Total Absorption (Sabins)	Absorption Coefficient
100	6.89	74.19	1.03
** 125	5.83	62.74	0.87
160	5.87	63.21	0.88
200	6.03	64.87	0.90
** 250	5.93	63.84	0.89
315	5.18	55.75	0.77
400	4.30	46.30	0.64
** 500	3.48	37.47	0.52
630	4.41	47.43	0.66
800	4.37	46.99	0.65
** 1000	4.21	45.31	0.63
1250	4.70	50.58	0.70
1600	5.06	54.46	0.76
** 2000	5.34	57.52	0.80
2500	5.59	60.17	0.84
3150	5.72	61.60	0.86
** 4000	6.13	65.97	0.92
5000	6.50	69.99	0.97

SAA = 0.73
NRC = 0.70

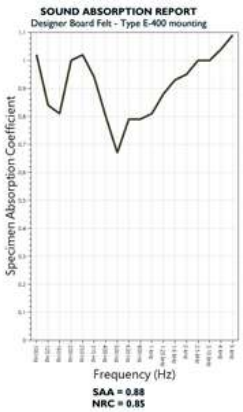

1/3 Octave Center Frequency (Hz)	Total Absorption (m^2)	Total Absorption (Sabins)	Absorption Coefficient
100	6.85	73.75	1.02
** 125	5.59	60.21	0.84
160	5.41	58.27	0.81
200	6.71	72.24	1.00
** 250	6.84	73.58	1.02
315	6.28	67.61	0.94
400	5.35	57.61	0.80
** 500	4.46	48.00	0.67
630	5.31	57.17	0.79
800	5.30	57.09	0.79
** 1000	5.40	58.12	0.81
1250	5.92	63.68	0.88
1600	6.23	67.02	0.93
** 2000	6.33	68.13	0.95
2500	6.70	72.10	1.00
3150	6.71	72.23	1.00
** 4000	6.95	74.82	1.04
5000	7.28	78.36	1.09

SAA = 0.88
NRC = 0.85

FEUTRES 3.5 mm



FEUTRES 9.5 mm - 12.7 mm - 25.4 mm



*Veuillez noter que les couleurs présentées peuvent légèrement différer des couleurs réelles en raison des variations de rendu d'affichage. Pour plus de détails, veuillez contacter Boreart.

Pour les épaisseurs 9.5 mm, 12.7 mm et 25.4 mm, une option de finition est disponible afin d'élargir le choix de couleurs. Cette option consiste à utiliser un feutre noir comme support de base, puis à y coller une couche de feutre 3.5 mm dans l'une des 33 couleurs offertes.
Pour plus d'informations sur les feutres, veuillez consulter la fiche technique sur le site web www.boreart.ca.

GARANTIE

Boreart offre une garantie limitée de 3 ans sur tous ses panneaux. Pour plus de détails sur la garantie limitée, veuillez contacter Boreart.

UTILISATION & ENTREPOSAGE

Les produits en bois sont hygroscopiques par nature et doivent être installés à plat et entretenus dans un bâtiment à environnement contrôlé. La température doit être maintenue entre entre 15° et 30°C. L'humidité relative doit être maintenue entre 25 % et 55 %.

Les conseils et recommandations ont un caractère purement consultatif.

Manipulation et stockage - les panneaux doivent être stockés de manière à être protégés de l'humidité et de la lumière directe du soleil. Les panneaux doivent de préférence être stockés face à face ou face décorative vers le haut, à plat, entièrement horizontaux et de niveau.

Lors de la manipulation ou du déplacement des panneaux, il est important que les feuilles soient soulevées au-dessus des feuilles adjacentes pour éviter les dommages pouvant survenir si les feuilles sont tirées ou glissées les unes contre les autres. Pour les formats plus grands, il est recommandé de porter les feuilles arquées le long de l'axe longitudinal pour éviter l'affaissement. Les feuilles individuelles peuvent également être enroulées pour une manipulation plus facile.

Le non-respect d'une ou de plusieurs conditions ci-haut provoquera l'annulation de la garantie de Produits Architecturaux Boreart.

Les commandes de grandes quantités de produits de Boreart sont emballées et expédiées dans des caisses en bois et/ou sur des palettes de bois 4'x4'.

COMMENT COMMANDER

Pour commander un produit, veuillez écrire à **info@boreart.ca** en suivant le modèle suivant pour assurer un maximum de précision.

Les premiers caractères sont le code du modèle, ensuite le code de la mélamine, le matériau du panneau, les dimensions souhaitées, et les dernières lettres représentent la couleur au complet du feutre ainsi que l'épaisseur de celui-ci.

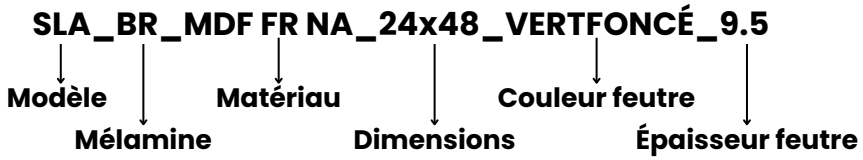

Modèle	Mélamine	Matériau	Dimensions	Couleur feutre	Épaisseur feutre
Saint-Laurent : SLA	Naturel : NA	MDF Naturel : MDF NA	24x24	Voir page 3 pour les couleurs de feutre	3.5 mm
	Brume : BR	MDF Noir : MDF NO	24x48		9.5 mm
	Ambré : AM	MDF FR Naturel : MDF FR NA	24x96		12.7 mm
	Torréfié : TO	MDF MR Naturel : MDF MR NA			25.4 mm
	Charbon : CH	Aggloméré : AGG			

*Étant faits sur mesure, nos panneaux sont aussi disponibles dans d'autres couleurs et formats pouvant répondre à des besoins plus spécifiques. Pour toute commande personnalisée, merci de communiquer par courriel ou par téléphone.